Typ: FTS-1280-24

Freilauftürschließer mit Freeswing - Gestänge

Beschreibung:

- Obentürschließer mit elektro-hydraulischer Feststellfunktion und Freeswing-Gestänge
- Anschlag rechts oder links
- silberfarbig, Wunschfarben als Option
- Spannung 24 V/DC
- mit Unterbrechungstaster
- sicheres, selbsttätiges und von der jeweiligen Türstellung unabhängiges Schließen der Tür im Auslösefall
- durch Freeswing-Funktion ermöglichtes widerstandsfreies Begehen der Tür in beiden Richtungen nachdem die Tür einmalig (Z.B. morgens) geöffnet wurde.
- Schließkraft und –geschwindigkeit von vorn einstellbar
- stufenlose elektrohydraulische Feststellung zwischen 80…180 ° nach EN 1155
- die Standardmontage erfolgt am Türblatt auf der Bandseite.

Maßskizze:

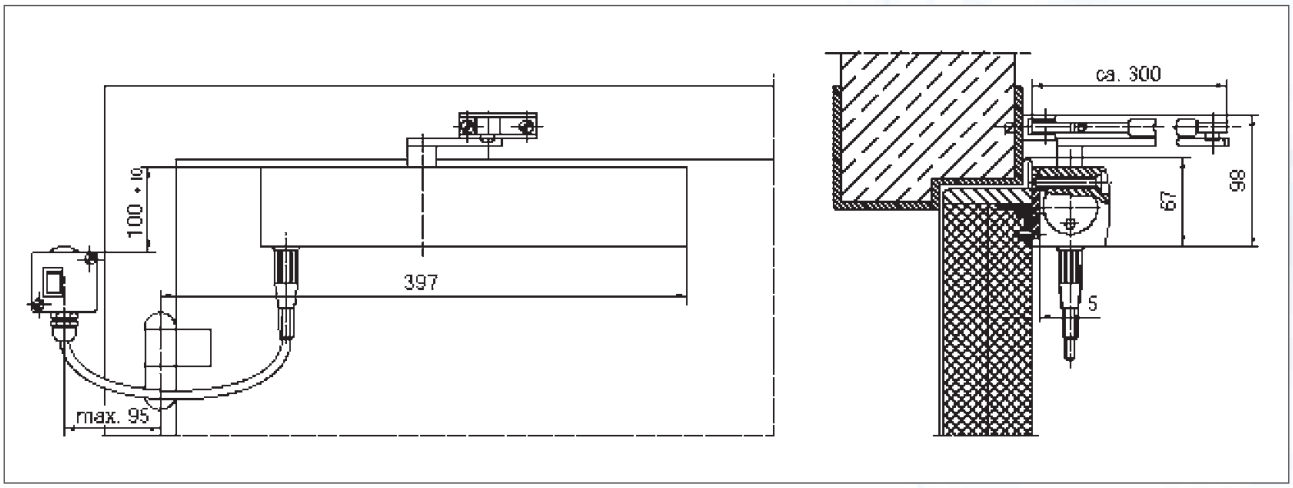

Technische Änderungen vorbehalten! Stand 01/2012